ACOUSTIBUILT™

Guía de diseño

Sistema de plafón acústico sin uniones

Inspiring Great Spaces®

Armstrong® CEILING SOLUTIONS

Visual monolítico, liso y LIMPIO

El sistema de plafón acústico sin uniones ACOUSTIBuilt™ brinda el visual monolítico y limpio de un plafón de paneles de yeso con el desempeño Total Acoustics® y Sustain®. ACOUSTIBuilt combina atributos excelentes de desempeño acústico y sustentabilidad con una instalación eficiente en aplicaciones de muro a muro y de nubes para cualquier espacio.

- El sistema instalado logra un excelente desempeño acústico de hasta NRC 0.70 y CAC 48
- Use el plafón ACOUSTIBuilt para aplicaciones de pared a pared, de nubes, en pendiente o de cajillo
- Visual liso no direccional, monolítico, similar al de los paneles de yeso (acabado equivalente al nivel 4)
- Agregue un toque de color, personalizado para su paleta de diseño
- Instalación rápida y sencilla de los plafones con el sistema de suspensión para paneles de yeso Armstrong®
- Más rápido y fácil de instalar y reparar que el yeso acústico a un costo menor

Instalación de nubes ACOUSTIBuilt™
Vincennes University
Vincennes, IN

Sin uniones y monolítico

▲ Sistema de plafón ACOUSTIBuilt™; oficina corporativa de Interstate Drywall

Acústica y ESTÉTICA

El sistema de plafón acústico sin uniones ACOUSTIBuilt™ combina el aspecto monolítico del panel de yeso tradicional con el desempeño Total Acoustics®, la unión ideal de absorción y bloqueo de sonido. La absorción del sonido reduce el ruido, mientras que el bloqueo de sonido impide que éste se desplace a espacios adyacentes. Juntos, estos atributos le ayudan a crear espacios silenciosos.

Sistema de plafón acústico sin uniones ACOUSTIBuilt™

Desempeño Total Acoustics®

Ahora, ya sea que esté creando un espacio para lograr concentración mediante el silencio, para fomentar el trabajo en equipo o para guardar la confidencialidad, un solo sistema satisface las necesidades de los espacios flexibles de la actualidad.

TOTAL ACOUSTICS®
Sound Absorption (NRC) + Sound Blocking (CAC)

Los sistemas de plafón acústico sin uniones ACOUSTIBuilt™, cuando están instalados, brindan una alta absorción del sonido (NRC de hasta 0.70) y un alto bloqueo de sonido (CAC 48) para lograr el desempeño Total Acoustics®. Los plafones ACOUSTIBuilt sin acabado están certificados por UL® con un NRC de 0.80.

Las instalaciones de nubes de ACOUSTIBuilt pueden mejorar el diseño y el desempeño acústico de un espacio, y absorberán el sonido de las superficies delanteras y posteriores.

Comparación acústica entre ACOUSTIBuilt y los paneles de yeso

Estructura expuesta de 5,000 pies cuadrados (50' x 100'), 15' a la losa, panel de yeso con ventanas en dos lados, alfombra para uso comercial	Plafón de paneles de yeso de 5/8"	Sistemas de plafón acústico sin uniones ACOUSTIBuilt™	Cobertura del 50% con nubes ACOUSTIBuilt™ (equivalente a 2,500 pies cuadrados de nubes)*	
Absorción del sonido	0.05	NRC de 0.70	0.80 sabines/ pie cuadrado	1.33* sabines/ pie cuadrado
CAC	50	48	N/A	N/A
Total Acoustics®	N/A	ÓPTIMO	N/A	N/A
Tiempo de reverberación (RT)	1.7 s	0.5 s	1.1 s	0.7 s
Mejora en el RT	–	71%	35%	59%
Reducción del SPL	–	-3.7 dB	-2.7 dB	-3.7 dB

* 1.33 sabines/pie cuadrado logrados usando el elemento de plafón de relleno 8200T10

Comparación de absorción del sonido

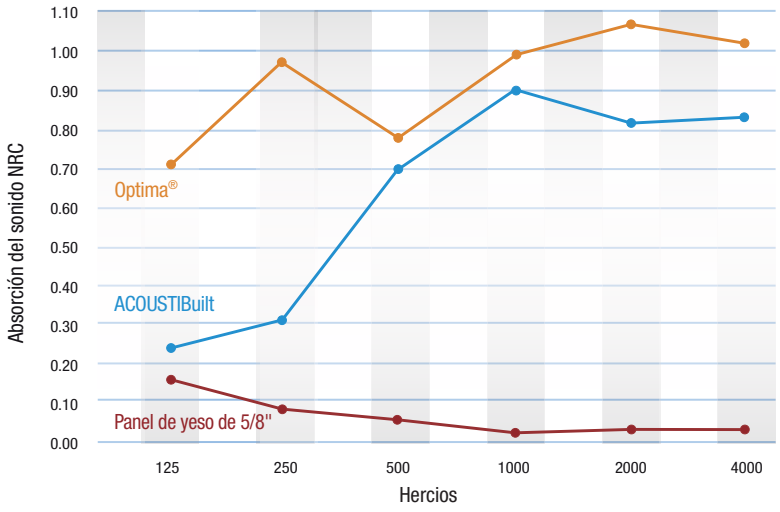

0.90 NRC Plafón acústico Optima 2 x 2'
0.70 NRC Sistema acabado ACOUSTIBuilt™
0.05 NRC Panel de yeso de 5/8" de 1 capa en sistema de suspensión para paneles de yeso

Comparación de costos de instalación

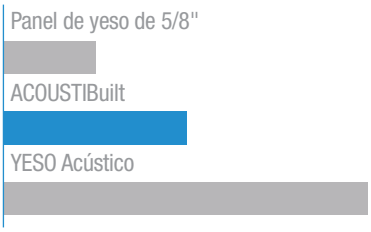

Desempeño Sustain®

ACOUSTIBuilt™ forma parte de la cartera de productos Sustain, que ayuda a contribuir a mejores espacios.

- Contribuyen a LEED® v4 (incluidos créditos por nuevos materiales y recursos)
- Tienen Declaraciones de Producto Saludable (HPD) que indican el contenido de los productos
- Están libres de sustancias químicas de la Lista Roja de acuerdo con Living Building Challenge 3.0
- Tienen etiquetas Declare®: "etiquetas de información nutricional" de consulta sencilla
- Cumplen con los estándares de bajas emisiones del Departamento de Salud Pública de California (CDPH)
- Tienen Declaraciones Ambientales de Producto (EPD) que indican el impacto de los productos
- Contribuyen al Living Building Challenge
- Contribuyen al WELL Building Standard™
- Certificación BioBased del Departamento de Agricultura de los Estados Unidos (USDA)

mindful MATERIALS

USDA CERTIFIED BIOBASED PRODUCT
PRODUCT 95%

SUSTAIN®
Sistemas de plafón sustentables de alto desempeño
(solo White)

Declare.

GREENGUARD
Con certificación Gold

▼ Instalación de nubes ACOUSTIBuilt™; Vincennes University, Vincennes, IN

Sistema de plafón acústico sin uniones ACOUSTIBuilt™

Descripción del sistema

El sistema de plafón acústico sin uniones ACOUSTIBuilt™ se parece a los paneles de yeso y se instala como éstos, pero se ha diseñado para absorber y bloquear el sonido utilizando un acabado de textura fina acústicamente transparente, que se aplica en capas para permitir que el sonido pase y sea absorbido por los plafones ACOUSTIBuilt de fibra mineral. Los plafones ACOUSTIBuilt están atornillados a un sistema estándar de suspensión para paneles de yeso y, luego, a las juntas se les realiza el acabado, igual que a los paneles de yeso.

▲ Sistema de plafón ACOUSTIBuilt™; Armstrong Ceilings, Lancaster, PA

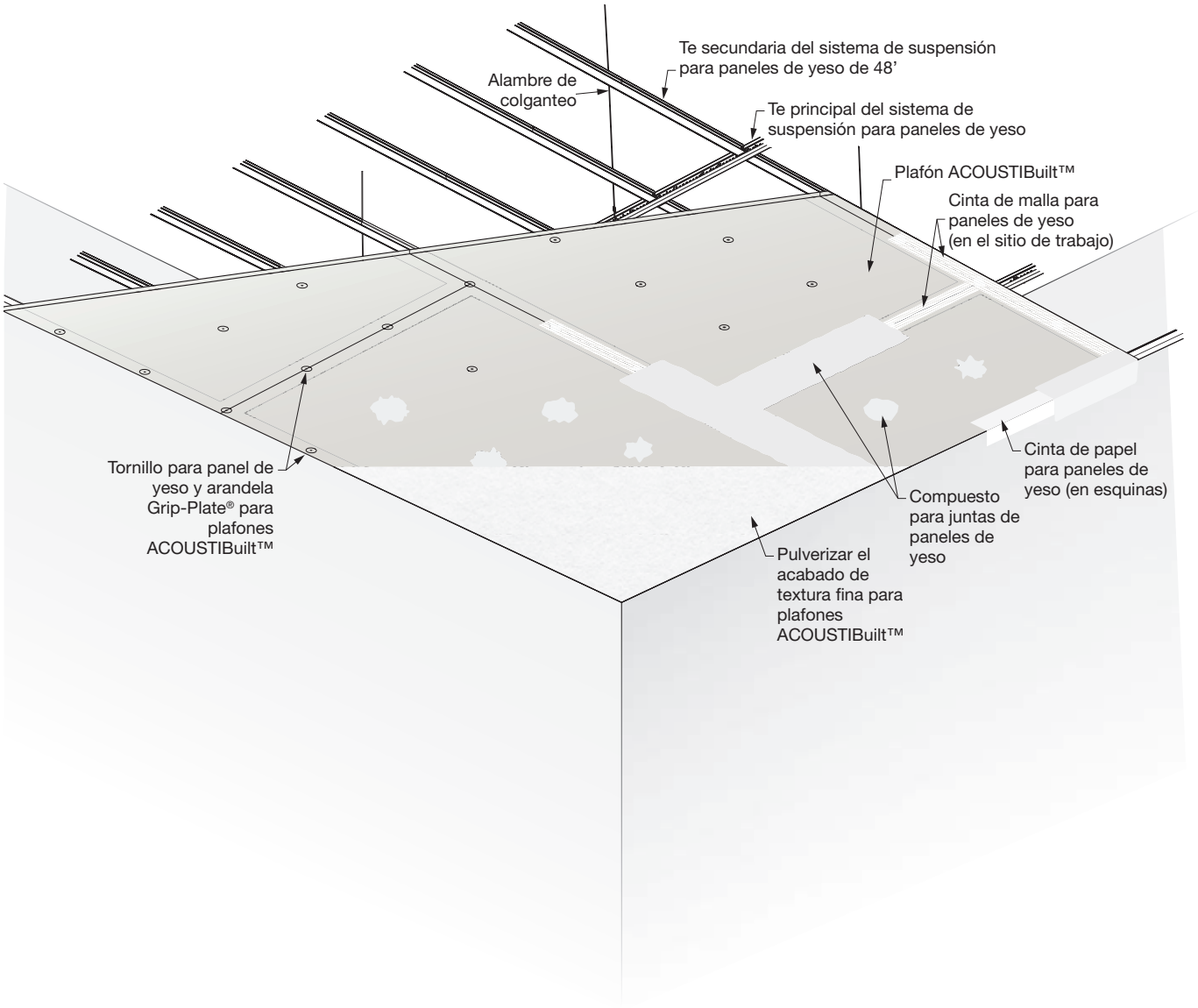

Sistema de plafón acústico sin uniones ACOUSTIBuilt™

El diseño típico del sistema a continuación muestra una aplicación estándar de ACOUSTIBuilt™ de muro a muro.

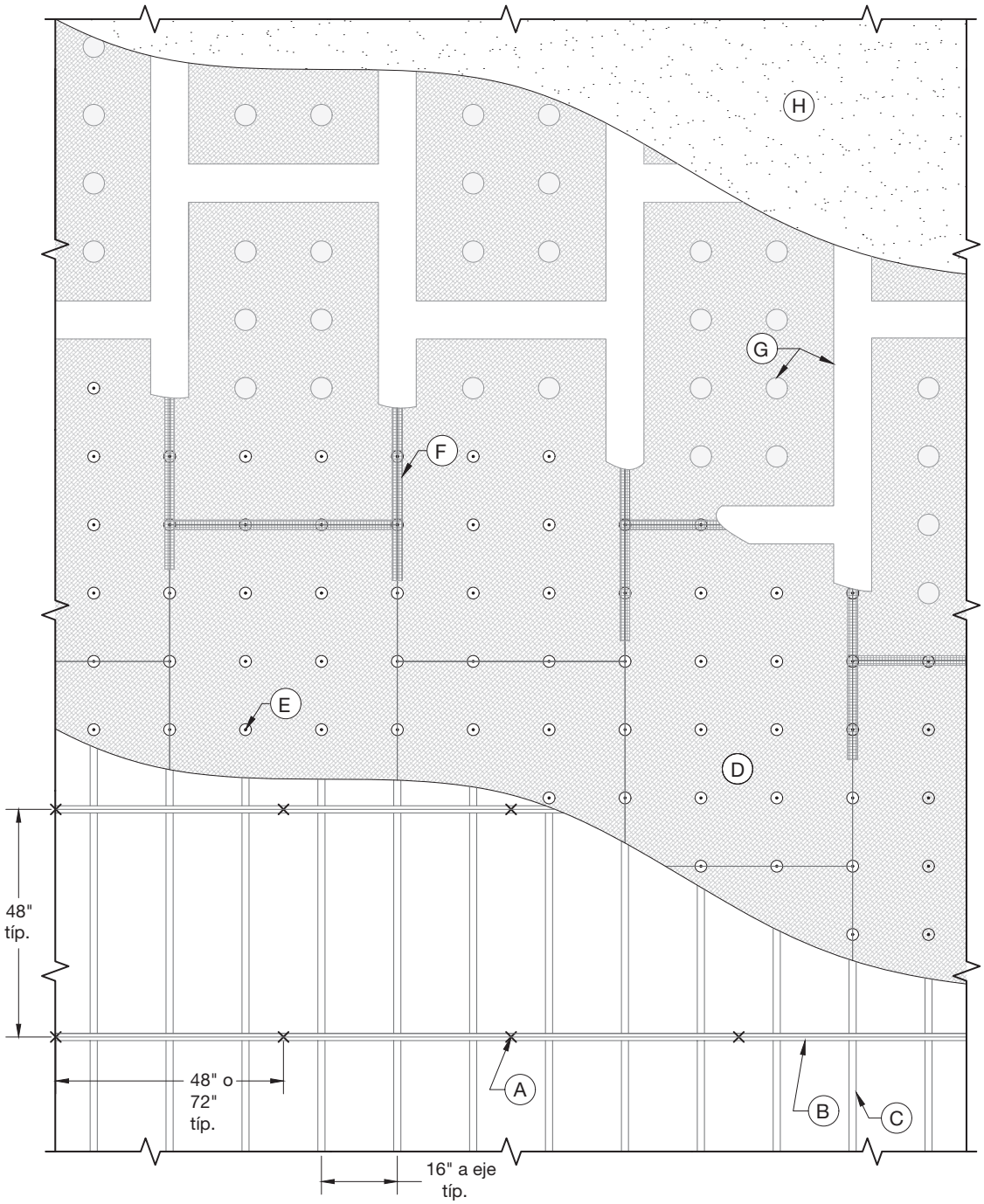

- (A) × Alambre de colganteo calibre 12
- (B) Te principal
- (C) Te secundaria
- (D) Plafón ACOUSTIBuilt™
- (E) Arandela Grip-Plate®
- (F) Cinta de malla
- (G) Compuesto para juntas
- (H) Acabado de textura fina para plafones ACOUSTIBuilt™

Sistema de plafón acústico sin uniones ACOUSTIBuilt™

Consideraciones de diseño

Aplicaciones: El sistema de plafón ACOUSTIBuilt™ se puede usar en casi cualquier aplicación de plafón donde se usen paneles de yeso estándar, entre ellas, instalaciones planas, en pendiente, de cajillo o de nubes. ACOUSTIBuilt está probado y aprobado para las categorías sísmicas D, E, F. ACOUSTIBuilt no se puede instalar en aplicaciones de plafón curvo.

Color: El acabado de textura fina ACOUSTIBuilt en White tiene un valor de reflectancia lumínica (LR) de 0.87. Existen tintes Off-White personalizados disponibles para combinar con su paleta de diseño. Debido al visual de textura fina, el color puede parecer ligeramente diferente que el de una muestra de color mate estándar. Elija tonos de color claro con un LRV (valor de reflectancia lumínica) de 50 o más.

Iluminación: ACOUSTIBuilt™ está destinado a espacios para los que se desea un acabado de panel de yeso equivalente al Nivel 4. Al igual que el panel de yeso con acabado de Nivel 4, la luz rasante de ángulo bajo o de ángulo crítico a lo largo del plafón puede mostrar imperfecciones. Se puede requerir una especial atención al acabado y al lijado. Las luces directas pueden complementar el aspecto del plafón en condiciones de luz rasante intensa.

Desempeño acústico: Cuando el compuesto para juntas se aplica en el sitio de trabajo, el sistema instalado logra un desempeño acústico de hasta NRC (0.70) y CAC (48). Las integraciones excesivas de plafones o los espacios cerrados pequeños, donde el plafón tiene más elementos que áreas abiertas, provocarán la degradación de la absorción del sonido. Los colores de tonos claros pueden precisar un revestimiento adicional de acabado de textura fina, lo que genera una ligera degradación de la absorción del sonido.

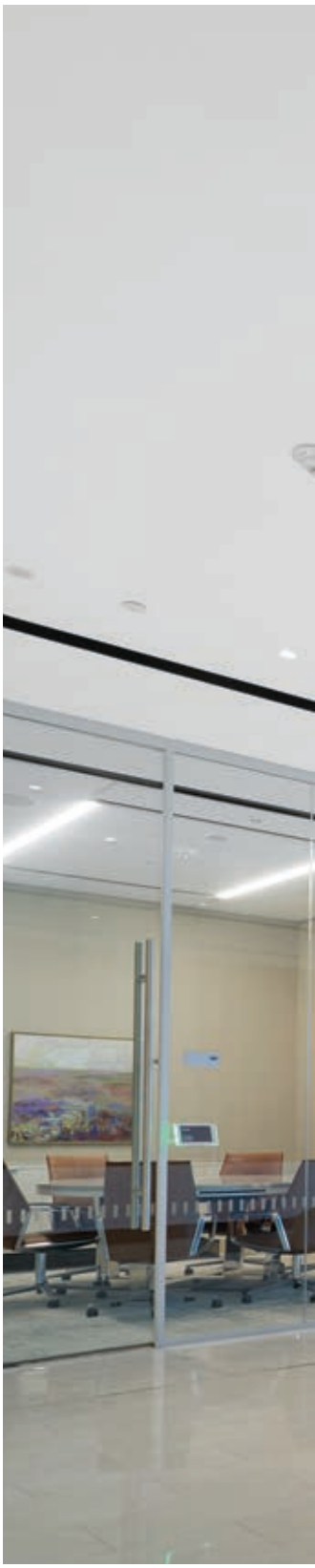

▲ Sistema de plafón ACOUSTIBuilt™; Parker Poe, Charlotte, NC

Sistema de plafón acústico sin uniones ACOUSTIBuilt™

Detalles de diseño e integración

El plafón ACOUSTIBuilt™ instalado en un sistema de suspensión para paneles de yeso Armstrong® ofrece una compatibilidad comparable con el panel de yeso estándar, y se adapta fácilmente a una amplia variedad de accesorios de iluminación de los socios de Armstrong y convencionales, difusores de calefacción y aire acondicionado, puertas de acceso y transiciones a sistemas de plafón acústico estándar. El acabado de textura fina ACOUSTIBuilt se puede usar para revestir la mayoría de los plafones/puertas de acceso de GRG o metal, con el fin de mantener un aspecto uniforme del plafón acabado.

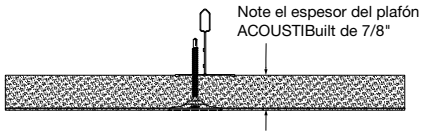

▲ ACOUSTIBuilt™ Ceiling System; SpinaORourke & Partners, West Palm Beach, FL

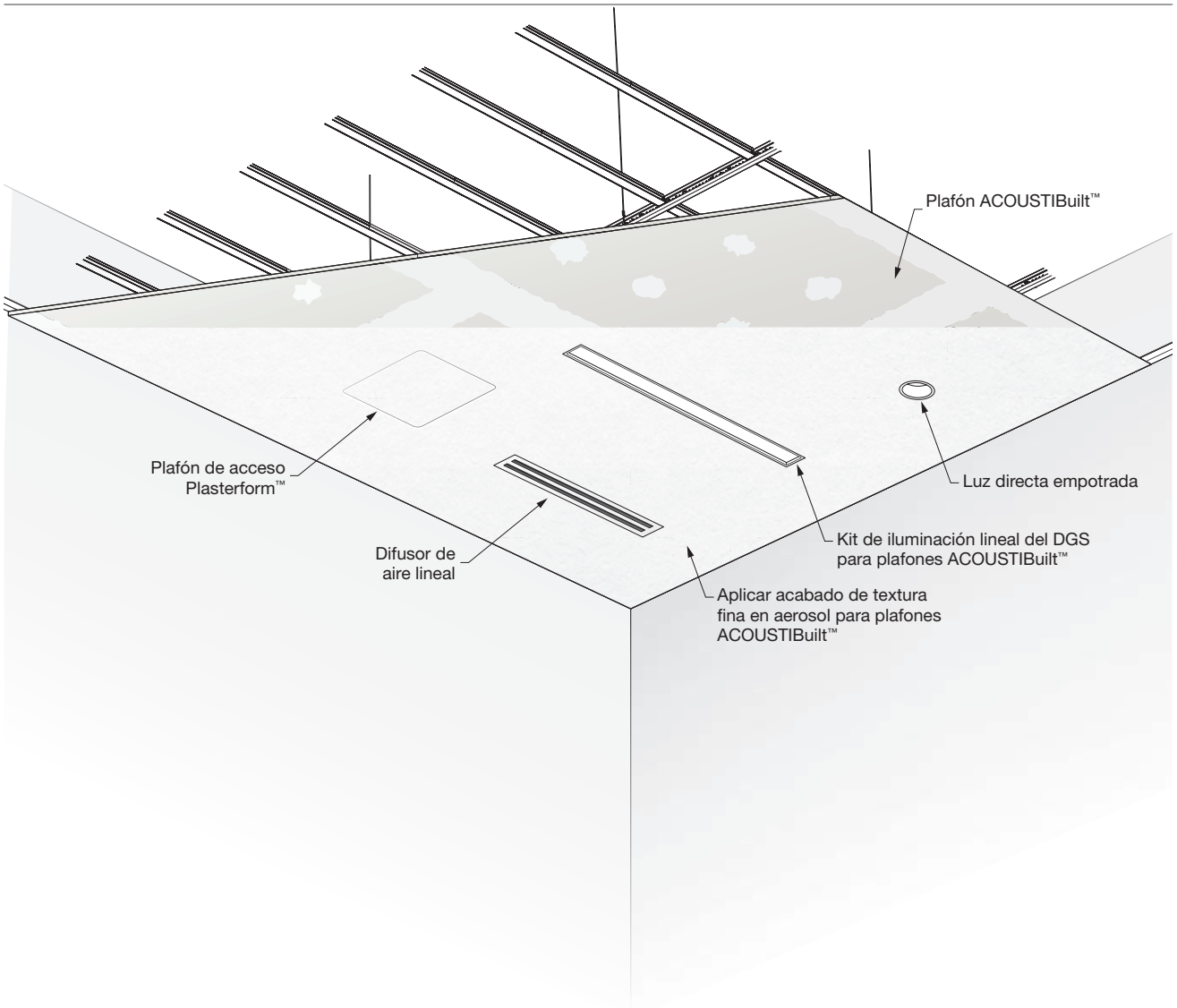

Sistema de plafón acústico sin uniones ACOUSTIBuilt™

Detalles típicos

ACOUSTIBuilt™ sin ranura en muro

(Según la norma ASTM C480, Sección 20, los plafones sin alivio perimetral no pueden exceder 30 pies lineales y 900 pies cuadrados entre juntas de control)

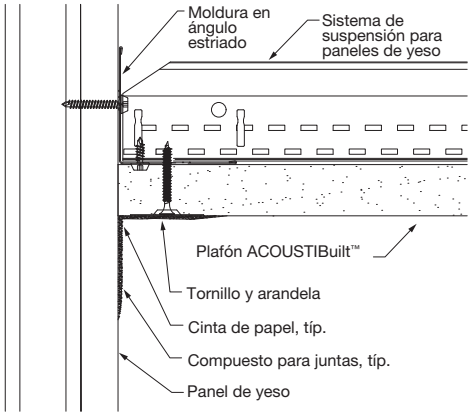

ACOUSTIBuilt con ranura en muro

(Según la norma ASTM C480, Sección 20, los plafones con alivio perimetral no pueden exceder 50 pies lineales y 2,500 pies cuadrados entre juntas de control)

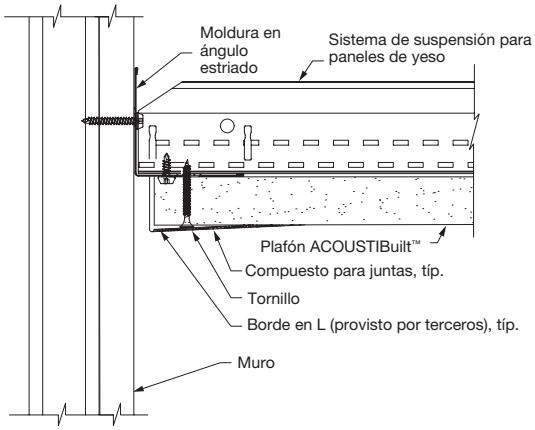

Junta de expansión

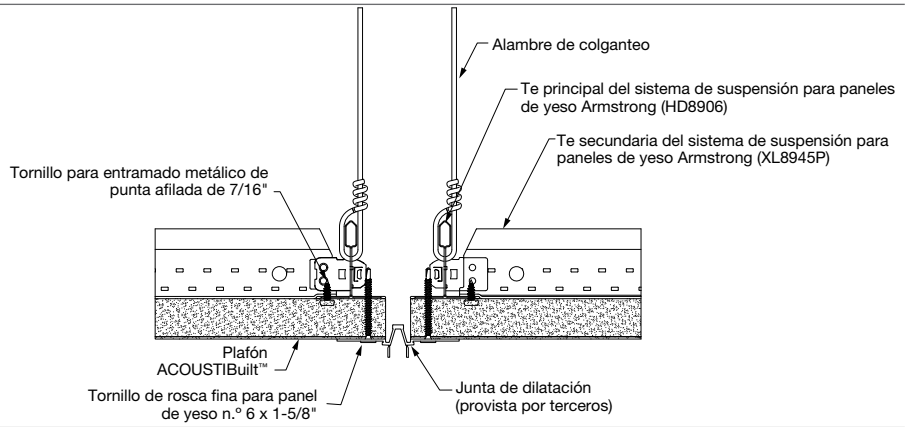

Junta de control

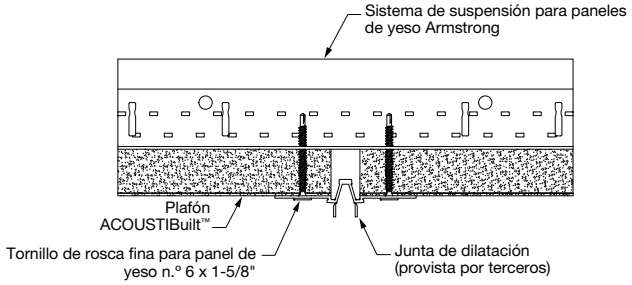

Descargue la biblioteca de detalles de bosquejos de ACOUSTIBuilt >

Sistema de plafón acústico sin uniones ACOUSTIBuilt™

Detalles de borde flotante

Borde de una pieza Axiom®

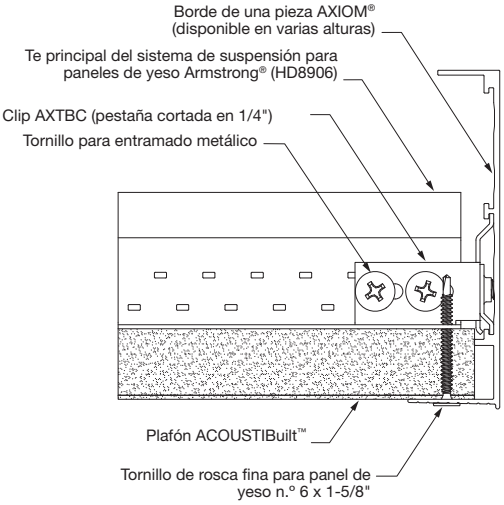

Axiom Classic con borde inferior Axiom para ACOUSTIBuilt™

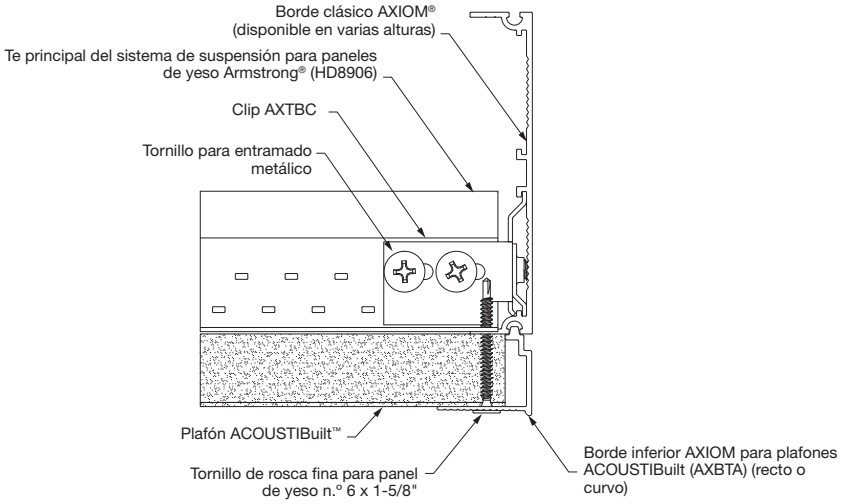

Borde angulado Axiom® Knife Edge®

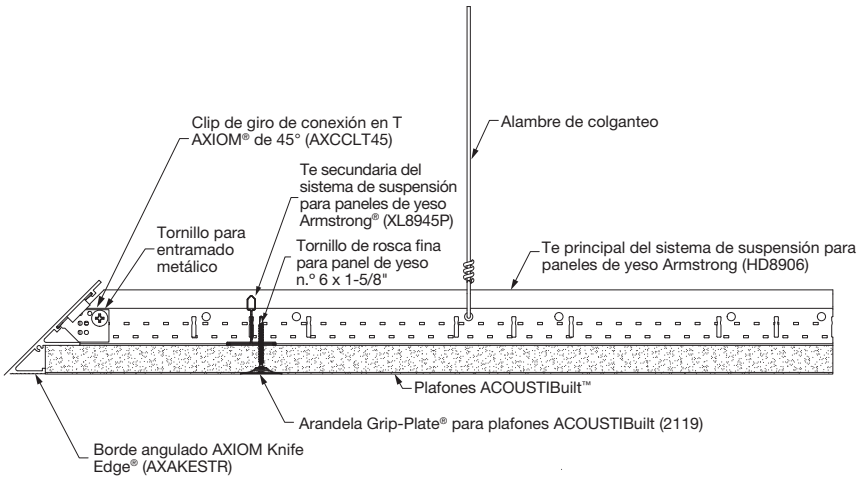

Descargue la biblioteca de detalles de bosquejos de ACOUSTIBuilt >

Sistema de plafón acústico sin uniones ACOUSTIBuilt™

Detalles comunes de integración

Integración de rociadores ACOUSTIBuilt™

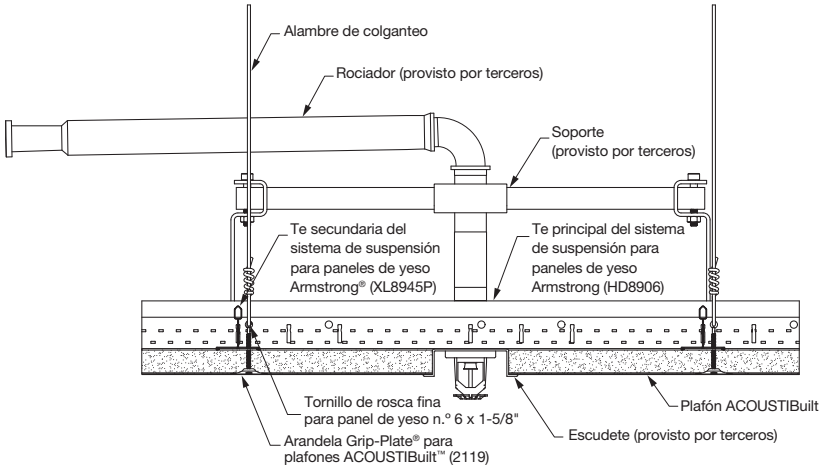

ACOUSTIBuilt con plafón de acceso Plasterform™ GRG

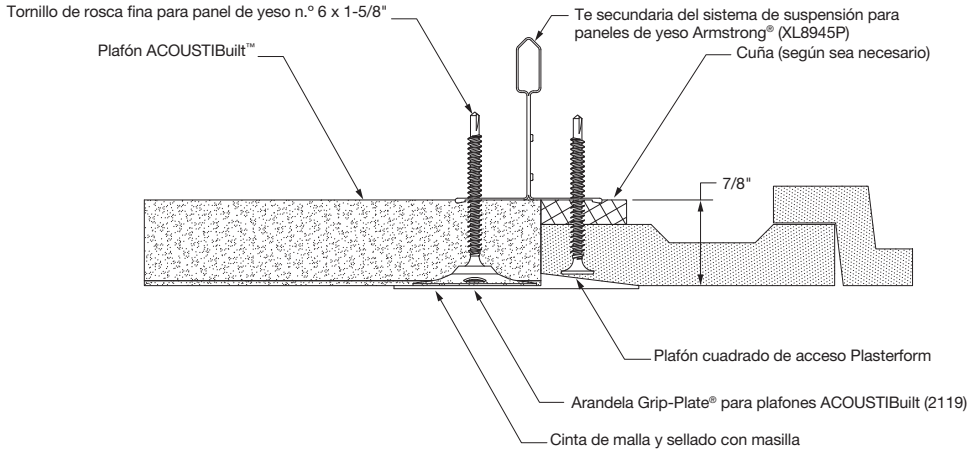

ACOUSTIBuilt con cámara para persianas Axiom®

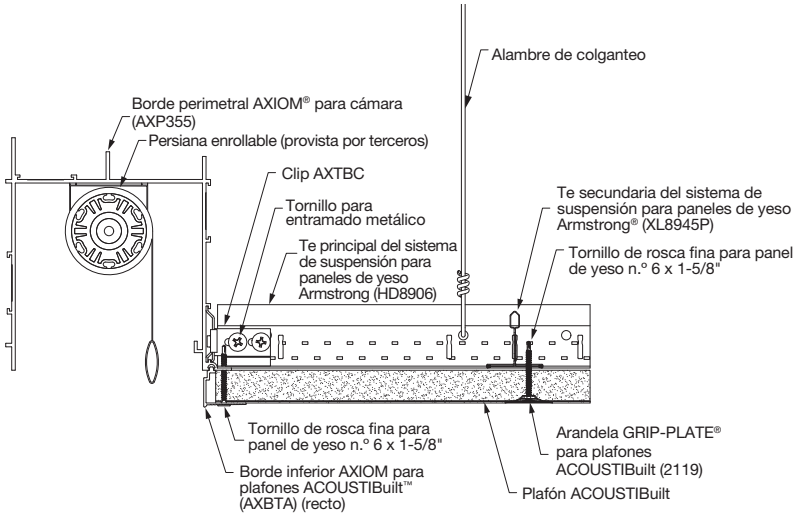

Descargue la biblioteca de detalles de bosquejos de ACOUSTIBuilt >

Sistema de plafón acústico sin uniones ACOUSTIBuilt™

Detalles de integración de iluminación

Kit de iluminación lineal Axiom® para ACOUSTIBuilt™ (sin borde)

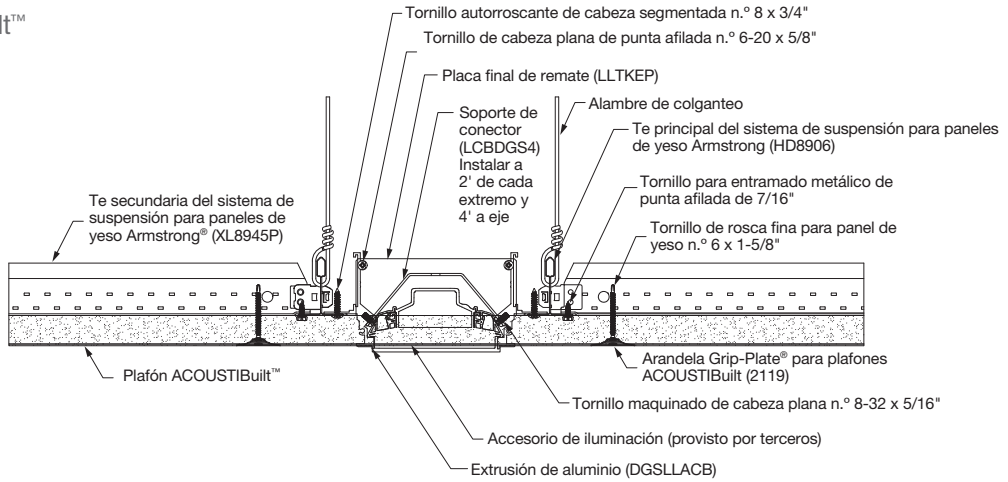

Integración de accesorios de iluminación de luz directa

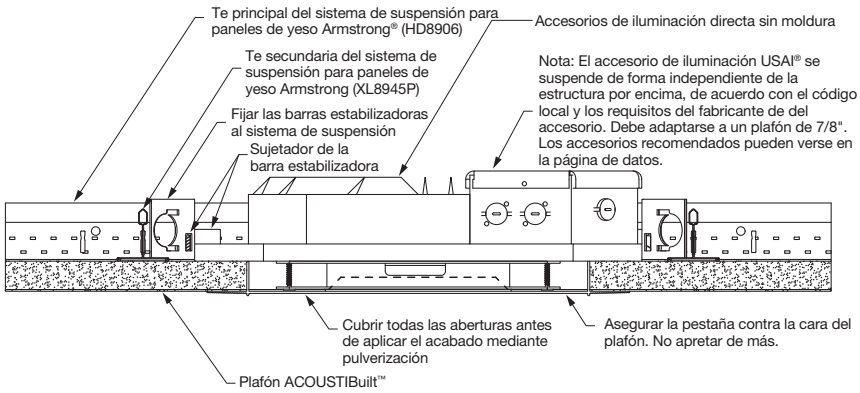

Cornisa de campo para iluminación indirecta Axiom® (recta o curva)

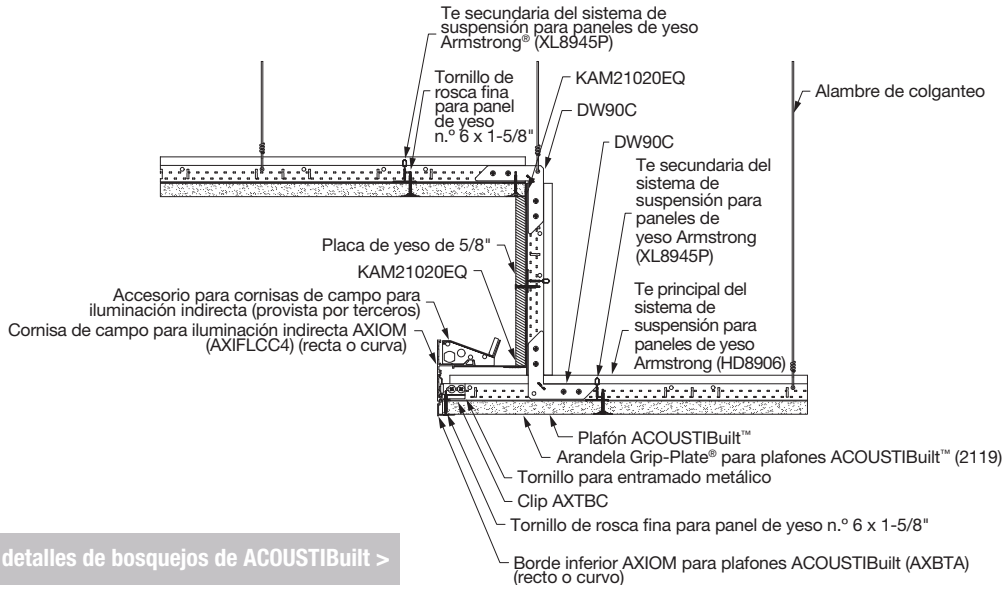

Descargue la biblioteca de detalles de bosquejos de ACOUSTIBuilt >

Sistema de plafón acústico sin uniones ACOUSTIBuilt™

Detalles típicos

Transición al ras: ACOUSTIBuilt™ a paneles de yeso de 5/8"

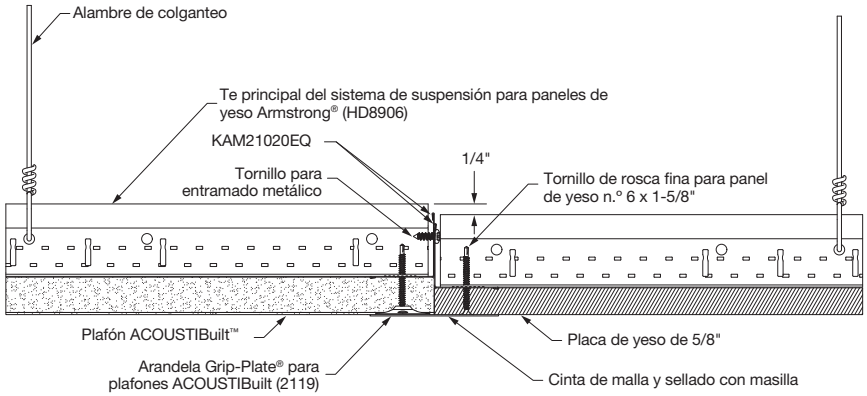

Transición al ras: ACOUSTIBuilt a plafón acústico de 15/16"

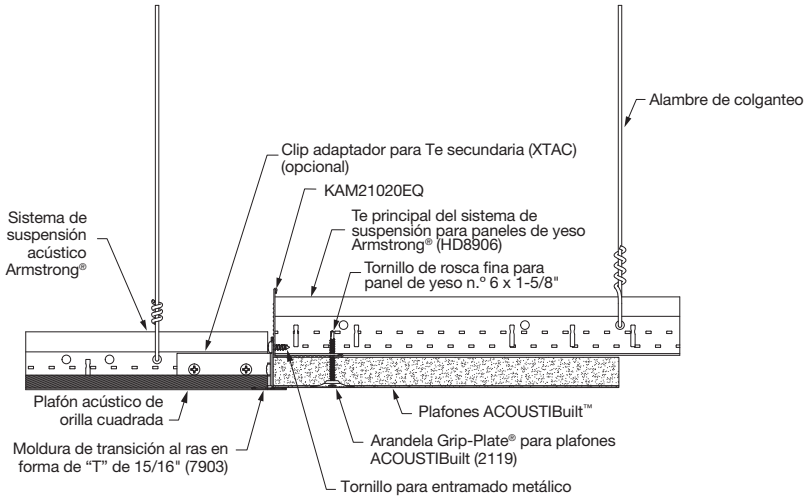

Transición Axiom®: ACOUSTIBuilt a plafón acústico

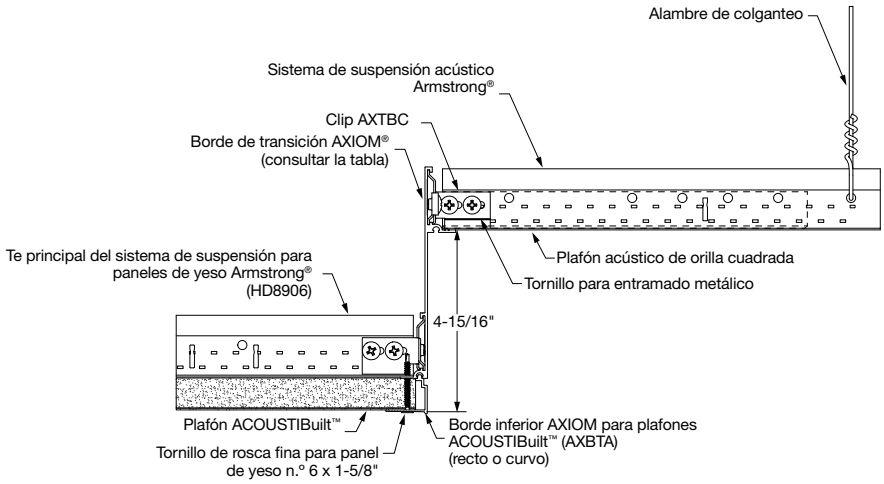

Descargue la biblioteca de detalles de bosquejos de ACOUSTIBuilt >

ACOUSTIBUILT™

Sistema de plafón acústico sin uniones – Textura fina

TOTAL ACOUSTICS™
Absorción de Sonido (NRC) + Bloqueo de Sonido (CAC)

SUSTAIN®
Sistemas de plafón sustentables de alto desempeño (solo White)

Sistemas de plafón acústico sin uniones ACOUSTIBuilt™

más capacidades para lograr más

armstrongceilings.com/capabilities
Vea más fotos en:
armstrongceilings.com/photogallery

Nuevo sistema de plafón acústico sin uniones que ofrece un visual monolítico y desempeño Total Acoustics®.

ATRIBUTOS CLAVE DE SELECCIÓN

- Aspecto de panel de yeso en un plafón acústico sin uniones
- Obtenga un control total del ruido y versatilidad a nivel de la planta con las opciones de plafones Total Acoustics®: NRC + CAC = Total Acoustics Performance™
- Los plafones ACOUSTIBuilt™ con acabado en color White forman parte de la cartera Sustain® y cumplen con los estándares de sostenibilidad más estrictos de la actualidad
- Aspecto liso, no direccional y monolítico, similar al yeso
- Ahora agregue un toque de color personalizado a su paleta de diseño
- Instalación rápida y sencilla de plafones con el sistema de suspensión para paneles de yeso Armstrong®
- Instalar en sistema de suspensión para paneles de yeso (DGS)
  - DGS en cualquier habitación, de cualquier tamaño, plano o inclinado
  - ShortSpan® en pasillos de hasta 8'6" sin alambres
  - ShortSpan en habitaciones de hasta 17'0" con un soporte StrongBack™ en el medio
- Métodos de instalación y de acabado similares a los plafones de panel de yeso
- ACOUSTIBuilt está destinado a espacios donde se desea un acabado de panel de yeso equivalente al Nivel 4
- Más fácil de instalar que el yeso acústico, por un precio más bajo
- Se puede instalar con la mayoría de las luminarias compatibles para paneles de yeso, incluidas las luminarias de nuestros socios:
  - Axis
  - XAL
  - USAI®
  - Price®

APLICACIONES TÍPICAS

- Oficinas
- Vestíbulos
- Educación
- Estructura expuesta
- Comercio
- Hotelería
- Aplicaciones con nubes

ACABADO DE TEXTURA FINA PARA PLAFONES ACOUSTIBuilt™

White (WH)

TINTES DE COLOR A ELECCIÓN

¡Disponible en cualquier tono de color claro!

NOTA: Los tintes de color personalizados deben tener un valor de reflectancia de la luz (LRV) de 50 o más.

nuevo

ACOUSTIBUILT™

Sistema de plafón acústico sin uniones – Textura fina

USDA CERTIFIED BIOBASED PRODUCT PRODUCT 95%

SUSTAIN® Sistemas de plafón sustentables de alto desempeño (solo White)

Declare.

GREENGUARD Con certificación Gold (detalles a continuación)

HASTA 75% CONTENIDO RECICLADO

Calcule la contribución LEED en armstrongceilings.com/greengenie

LEED®

Gestión de energía	Gestión de desechos de construcción	Materiales regionales	Diseño flexible	EPD	Reciclable/ responsabilidad extendida del productor	Materiales de origen biológico	Contenido reciclado	Abastecimiento de materias primas	Confección de informes de ingredientes de los materiales	Baja emisión/ materiales	Calidad de la iluminación	Acústica
✓	✓	✓	✓	✓	●	✓	✓	✓	✓	✓	✓	✓

▲ DEPENDE DE LA UBICACIÓN

SELECCIÓN VISUAL

SELECCIÓN DE DESEMPEÑO

Los puntos representan un alto nivel de desempeño (•).

Perfil de borde	N.° de artículo	Dimensiones (pulgadas)	Acústica certificada por UL NRC	+ CAC	= Total Acoustics[1]	Resistencia al fuego	Reflectancia lumínica	Protección contra moho y hongos (Bio-Block)	Resistencia al pandeo (Humi-Guard+)	Certificación de baja emisión de COV	Lavado (Durabilidad)	Raspaduras (Durabilidad)	Suciedad (Durabilidad)	Contenido reciclado	Programa de reciclado	10 años de garantía
Plafón ACOUSTIBuilt™																
Borde cónico de 7/8"	**2604**	48 x 72 x 7/8"	0.80**	46	**ÓPTIMO**	Clase A	0.87*	•	•	•	–	–	–	•	–	•
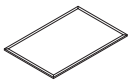			•	•												

[1] Los plafones Total Acoustics® presentan una combinación ideal de absorción del sonido y bloqueo de sonido en un solo producto.
* Desempeño de acabado de textura fina en color White
** Según ASTM C423 y E795, montaje E-400

DESCRIPCIÓN GENERAL DE ENSAMBLE E INSTALACIÓN DE MURO A MURO

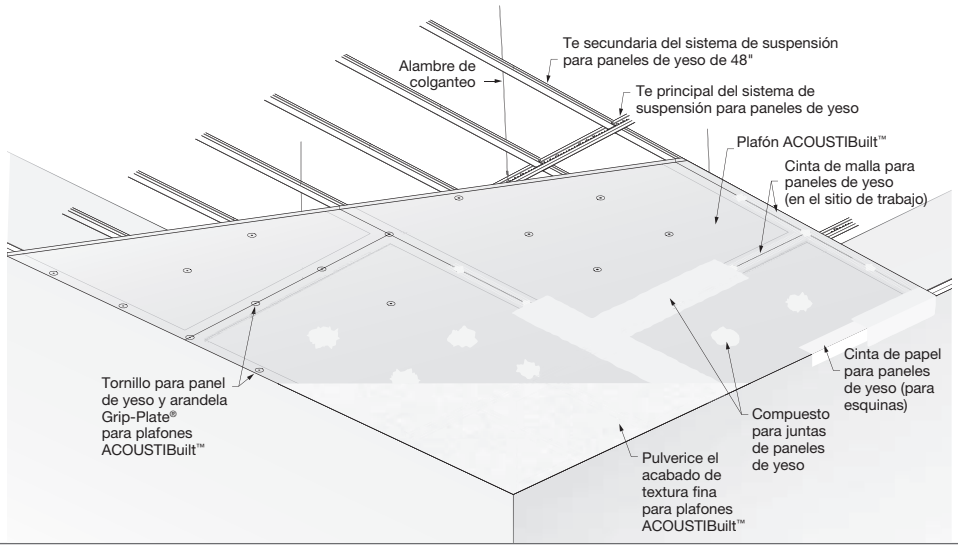

INFORMACIÓN ACÚSTICA

Método de montaje	Sabines/pies cuadrados
Nube	0.80
Nube c/ relleno 8200T10	1.33

PROPIEDADES FÍSICAS

Material
Fibra mineral moldeada en húmedo con malla

Resistencia al fuego
Clase A: Características de combustión de la superficie según las normas ASTM E84 y CAN/ULC S102. Índice de propagación de llama de 25 o menos. Generación de humo de 50 o menos.

Clasificación según normas ASTM E1264
Tipo IV, Forma 2, Patrón G
Resistencia al fuego de Clase A

Resistencia a humedad/pandeo
Los plafones HumiGuard® Plus se recomiendan para áreas expuestas a altos índices de humedad, sin incluir agua estancada y aplicaciones en exteriores.

Protección contra moho y hongos
Los plafones con acabado de textura fina en color White ofrecen desempeño BioBlock® y son resistentes al crecimiento de moho y hongos.

Alto contenido reciclado
Contiene más de un 50 % de contenido reciclado total. El contenido reciclado total se basa en la composición del producto de contenido reciclado posconsumo y preconsumo (posindustrial) de acuerdo con los lineamientos de FTC.

Certificación Gold de emisiones de COVde GREENGUARD
Certificado por terceros, cumple con CDPH/EHLB/Método estándar, versión 1.2, 2017 del Departamento de Salud Pública de California. Este estándar es la pauta para bajas emisiones en LEED®, WELL Building Standard™, Living Building Challenge® (LBC), CalGreen Title 24, Estándar ANSI/ASHRAE/USGBC/IES 189; Protocolo de Evaluación de Construcción Ecológica de ANSI/GBI.

PRODUCTO CON CERTIFICACIÓN DE BAJA EMISIÓN DE SUSTANCIAS QUÍMICAS UL.COM/GG UL 2818

GREENGUARD GOLD

Consideraciones de diseño e iluminación
ACOUSTIBuilt™ está destinado a espacios donde se desea un acabado de panel de yeso equivalente al Nivel 4. Las condiciones críticas de iluminación como la luz rasante o lateral son importantes para considerar en la especificación, ya que pueden acentuar las imperfecciones o juntas visibles.

Las luminarias y difusores deben poder adaptarse a plafones de 7/8" de espesor. Contacte a los fabricantes de accesorios de iluminación y difusores para conocer las recomendaciones de uso e integración de las luminarias. ACOUSTIBuilt™ es un plafón no accesible. Los plafones de acceso se pueden integrar según sea necesario, siguiendo las prácticas estándar de instalación. Consulte con el fabricante del plafón de acceso para verificar la compatibilidad con los plafones de 7/8" de espesor.

Consideraciones acústicas
Cuando se instala como una nube, la absorción del sonido promedio es de 0.80 Sabines/pie cuadrado. El agregado de plafón con relleno acústico artículo n.° 8200T10 puede aumentar la absorción de sonido hasta 1.33 Sabines/pie cuadrado.

Las integraciones excesivas o los espacios cerrados pequeños, donde el plafón tiene más elementos que en un área abierta, generarán la degradación de la absorción del sonido. Ciertas condiciones de iluminación o colores de tonos claros pueden precisar un revestimiento adicional de acabado de textura fina, lo que genera una ligera degradación de la absorción del sonido. Los plafones ACOUSTIBuilt™ absorben la mayoría del sonido cuando se instalan como plafones completos. Planee el diseño para minimizar las juntas e integraciones de accesorios que cubran la superficie del plafón.

Valor de aislamiento
Factor R: 2.2 (unidades expresadas en BTU)
Factor R: 0.39 (unidades expresadas en watts)

Garantía del plafón de 10 años
Para consultar los detalles, visite armstrongceilings.com/acoustibuilt

Peso; pies cuadrados/caja
2604 – 1.1 lb/pie cuadrado; 240 pies cuadrados/caja

Cantidad mínima del pedido
1 caja (10 piezas)

nuevo

ACOUSTIBUILT™

Sistema de plafón acústico sin uniones – Textura fina

USDA CERTIFIED BIOBASED PRODUCT PRODUCT 95%

SUSTAIN® Sistemas de plafón sustentables de alto desempeño (solo White)

Declare.

GREENGUARD Con certificación Gold (detalles a continuación)

HASTA 75% CONTENIDO RECICLADO

Calcule la contribución LEED en armstrongceilings.com/greengenie

LEED®

Gestión de energía	Gestión de construcción	Materiales regionales	Diseño flexible	EPD	Reciclable/ responsabilidad extendida del productor	Materiales de origen biológico	Contenido reciclado	Abastecimiento de materias primas	Confección de informes de ingredientes de los materiales	Baja emisión/ materiales	Calidad de la iluminación	Acústica
✓	✓	✓	✓	✓		✓	✓	✓	✓	✓	✓	✓

▲ DEPENDE DE LA UBICACIÓN

SISTEMAS DE SUSPENSIÓN: pedir por separado

N.º de artículo		Descripción	Necesario para la instalación	Piezas/caja en pies lineales
HD8906		Te principal de alta resistencia para paneles de yeso de 12'	Sí	12/144
XL8945P	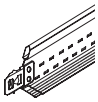	Te secundaria para panel de yeso de 4'	De acuerdo con el diseño	36/144
XL8965	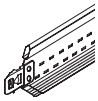	Te secundaria para paneles de yeso de 6'	De acuerdo con el diseño	36/216
KAM21020		2 x 2 x 120" Moldura en ángulo estriado (espesor del metal de 0.033")	De acuerdo con el diseño	10/100
S7708P	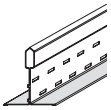	Te ShortSpan de 8'	–	12/96
S7710P		Te ShortSpan de 10'	–	
S7712P		Te ShortSpan de 12'	–	
S7714P		Te ShortSpan de 14'	–	
7891	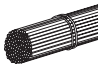	Alambres de colganteo de calibre 12 Largo de 144"	–	140 piezas

PLAFONES DE ACCESO (GRG) PLASTERFORM™

N.º de artículo		Descripción
PF-15030B	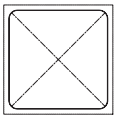	30" x 30" redondeado Plafón de acceso para esquina
PF-15024B		24" x 24" redondeado Plafón de acceso para esquina
PF-15018B		18" x 18" redondeado Plafón de acceso para esquina

Vea más opciones de paneles de acceso Plasterform en: armstrongceilings.com/plasterform

BORDES PERIMETRALES: pedir por separado

N.º de artículo		Descripción	Necesario para la instalación
AX1PC_STR **AX1PC_CUR**		Borde para panel de yeso de una pieza Axiom® disponible para alturas de 4" y 6": recto o curvo	De acuerdo con el diseño
Axiom Classic: **AX_STR** **AX_CUR** **Perfil Borde inferior:** **AXBTASTR** **AXBTACUR**	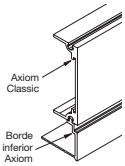	Borde Axiom Classic disponible en alturas de 2" a 16" (incrementos de 2", recto o curvo) con borde inferior Axiom para ACOUSTIBuilt™	De acuerdo con el diseño Se requiere el borde inferior Axiom para usar Axiom Classic y seleccionar bordes Axiom con ACOUSTIBuilt
Recto: **AXAKEACBSTR** **Esquina interior:** **AXAKEACBIC** **Esquina exterior:** **AXAKEACBOC**	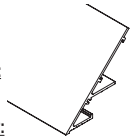	Borde Axiom® Angled Knife Edge® para ACOUSTIBuilt: esquina interior o exterior Consulte la página de datos de Axiom a fin de ver los clips y accesorios necesarios para instalar los bordes Axiom que se muestran arriba.	De acuerdo con el diseño

PINTURA Y ARANDELAS: pedir por separado

N.º de artículo		Descripción	Necesario para la instalación
2605WH		Acabado de textura fina para plafones ACOUSTIBuilt (disponible en tintes de color White y Off-white personalizado)	Por cada 10 plafones (240 pies cuadrados): solicite 1 cubo (4 gal)
2119		Arandela Grip-Plate® para plafones ACOUSTIBuilt (diámetro de 1-1/4")	Por cada 10 plafones (240 pies cuadrados): solicite 1 bolsa (250 piezas)

ACCESORIOS ESTÁNDAR DE TERCEROS: pedir por separado

N.º de artículo		Descripción	Necesario para la instalación
Tornillos		Tornillos de rosca fina autoperforantes o de punta afilada para paneles de yeso n.º 6 x 1-5/8"	Sí
Compuesto de curado		Compuesto para juntas de paneles de yeso (utilizado para el relleno inicial de juntas y ubicaciones de tornillos/ arandelas)	Sí

N.º de artículo		Descripción	Necesario para la instalación
Compuesto de secado		Compuesto para juntas premezclado ultraligero para paneles de yeso (utilizado para el acabado final)	Sí
Cinta de malla		Cinta de malla autoadhesiva para juntas de paneles de yeso (para el sitio de trabajo)	Sí
Cinta de papel		Cinta de papel para paneles de yeso (para esquinas)	Sí

LEED® es una marca registrada del Consejo de la Construcción Ecológica de Estados Unidos; Declare® y Living Building Challenge® (LBC) son marcas registradas del International Living Future Institute®; WELL™ es una marca registrada del International WELL Building Institute; UL y UL Certified son marcas registradas de UL LLC.
Grip-Plate® es una marca registrada de Rodenhouse, Inc. Todas las demás marcas registradas utilizadas en este documento son propiedad de AWI Licensing LLC o de sus empresas afiliadas.
© 2020 AWI Licensing LLC

Armstrong® CEILING & WALL SOLUTIONS

nuevo

ACOUSTIBUILT™

Sistema de plafón acústico sin uniones – Textura fina

USDA CERTIFIED BIOBASED PRODUCT PRODUCT 95%

Declare.

SUSTAIN® Sistemas de plafón sustentables de alto desempeño (solo White)

GREENGUARD Con certificación Gold (detalles a continuación)

HASTA 75% CONTENIDO RECICLADO

Calcule la contribución LEED en armstrongceilings.com/greengenie

LEED®	Gestión de energía	Gestión de desechos de construcción	Materiales regionales	Diseño flexible	EPD	Reciclable/ responsabilidad extendida del productor	Materiales de origen biológico	Contenido reciclado	Abastecimiento de materias primas	Confección de informes de ingredientes de los materiales	Baja emisión/ materiales	Calidad de la iluminación	Acústica
	✓	✓	✓	✓	✓	●	✓	✓	✓	✓	✓	✓	✓

▲ DEPENDE DE LA UBICACIÓN

SELECCIÓN VISUAL

N.º de artículo	Descripción	Largo de la luminaria
Kit de bordes de iluminación lineal para plafones ACOUSTIBuilt™		
DGSLLACBTK24	Kit de bordes de iluminación lineal de 24"	24" x 4"
DGSLLACBTK30	Kit de bordes de iluminación lineal de 30"	30" x 4"
DGSLLACBTK48	Kit de bordes de iluminación lineal de 48"	48" x 4"
DGSLLACBTK60	Kit de bordes de iluminación lineal de 60"	60" x 4"
DGSLLACBTK72	Kit de bordes de iluminación lineal de 72"	72" x 4"
DGSLLACBTK90	Kit de bordes de iluminación lineal de 90"	90" x 4"
DGSLLACBTK96	Kit de bordes de iluminación lineal de 96"	96" x 4"
DGSLLACBTK120	Kit de bordes de iluminación lineal de 120"	120" x 4"
DGSLLACBTKCON	Kit de bordes de iluminación lineal continua de 120"	120" x 4"

Kits de bordes de iluminación lineal diseñados para adaptarse a los plafones ACOUSTIBuilt de 7/8" de espesor

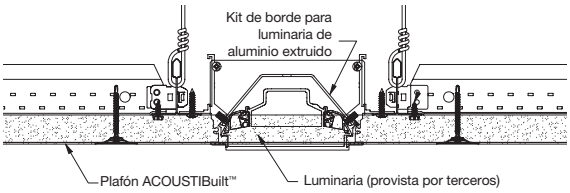

Integración perfecta entre los plafones ACOUSTIBuilt™ y la iluminación lineal para un calce y acabado uniformes.

- Aproveche la iluminación lineal en tendidos largos para crear un aspecto monolítico
- Más rápido y más fácil de construir e instalar en comparación con la iluminación lineal con marcos tradicional
- La luminaria se instala desde abajo del plafón para optimizar las alturas de este
- Se comercializa en kits preensamblados
- Compatible con accesorios de iluminación seleccionados de Axis y XAL Lighting

Para obtener más información sobre los accesorios de iluminación compatibles, visite: axislighting.com o XALusa.com

INTEGRACIÓN CON ACCESORIOS DE ILUMINACIÓN Y MONTAJES MECÁNICOS, ELÉCTRICOS Y DE PLOMERÍA (MEP)

Las soluciones de iluminación y difusores están disponibles a través de empresas asociadas, o puede utilizar luminarias modulares y colgantes estándar.

EMPRESAS DE ILUMINACIÓN ASOCIADAS

axis USAI Lighting XAL

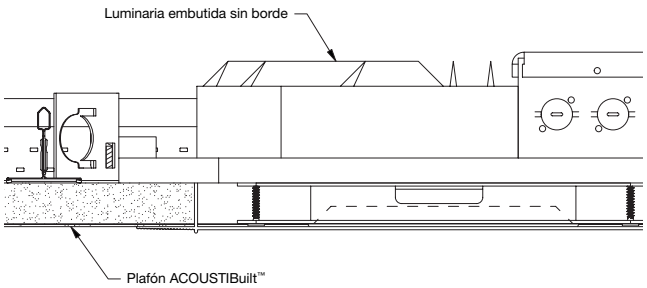

Las opciones adicionales incluyen accesorios de iluminación estándar de la industria que complementan el tamaño del módulo, o luminarias colgantes que cuelgan debajo del sistema de plafón.

Para más detalles visite:
armstrongceilings.com/partners

EMPRESAS DE MEP ASOCIADAS

price

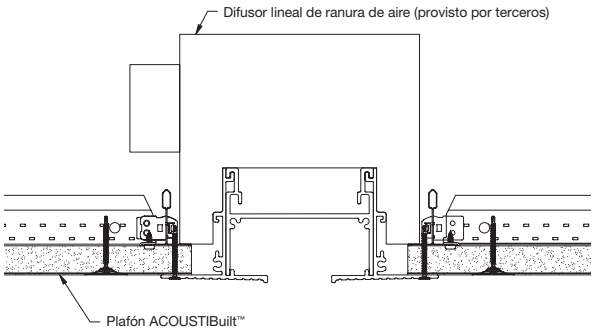

FLEXHEAD

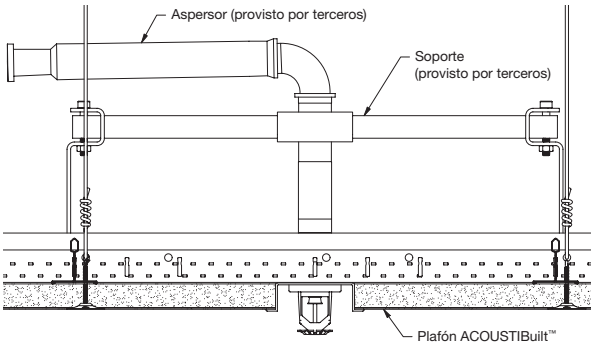

DÉ EL PRÓXIMO PASO

1 877 276 7876 (se habla español)

Representantes de Servicio al Cliente
De lunes a viernes, de 7:45 a. m. a 5:00 p. m.,
hora del este

TechLine: información técnica, bosquejos detallados, asistencia con diseños CAD, información de instalación, otros servicios técnicos. Días y horarios de atención: de lunes a viernes, de 8:00 a. m. a 5:30 p. m., hora del este. FAX 1 800 572 8324 o correo electrónico: techline@armstrongceilings.com

armstrongceilings.com (seleccione su país)

Últimas noticias sobre productos

Información de productos estándar y personalizados

Catálogo en línea

Archivos CAD, Revit®, SketchUp®

Herramienta de selección visual A Ceiling for Every Space®

Contactos: representantes, dónde comprar, quién hará la instalación

CENTRO DE SOLUCIONES YOU INSPIRE™

1 800 988 2585
Correo electrónico: solutionscenter@armstrongceilings.com
armstrongceilings.com/youinspire

Asistencia en el diseño

Diseño en colaboración

Bosquejos detallados

Especificaciones

Planificación y presupuestos

Asistencia previa a la construcción

Bosquejos de diseño para productos estándar y de calidad superior

Recomendaciones para la instalación de proyectos

Asistencia para la instalación por parte de contratistas

you inspire™
solutions center

Le ayuda a hacer realidad sus ideas originales

Revit® es una marca comercial de Autodesk, Inc.; SketchUp® es una marca comercial de Trimble, Inc.; LEED® es una marca comercial del Consejo de la Construcción Ecológica de Estados Unidos; WELL™ y WELL Building Standard™ son marcas comerciales de International WELL Building Institute; Declare® es una marca comercial y Living Building Challenge℠ es una marca de servicio de The International Living Future Institute; Grip-Plate® es una marca comercial de Rodenhouse, Inc.; UL® es una marca comercial de UL, LLC.; USAI® es una marca comercial de USAI Lighting, LLC; FlexHead® es una marca comercial de Anvil International; Price® es una marca comercial de Price Industries Limited; Axis es propiedad de Axis Lighting Inc.; XAL es propiedad de XAL, LLC; Inspiring Great Spaces® es una marca comercial de AFI Licensing LLC; todas las demás marcas registradas utilizadas en este documento son propiedad de AWI Licensing LLC o de sus empresas afiliadas.
© 2020 AWI Licensing LLC

armstrongceilings.com/acoustibuilt

En la portada:
INSTALACIÓN DE NUBES ACOUSTIBuilt™
Vincennes University
Vincennes, IN

Inspiring Great Spaces®

Armstrong® CEILING & WALL SOLUTIONS

BPCS-6154M-920